Изолятор штыревой опорный стеклянный модели ИШОС-20-10-1 УХЛ1

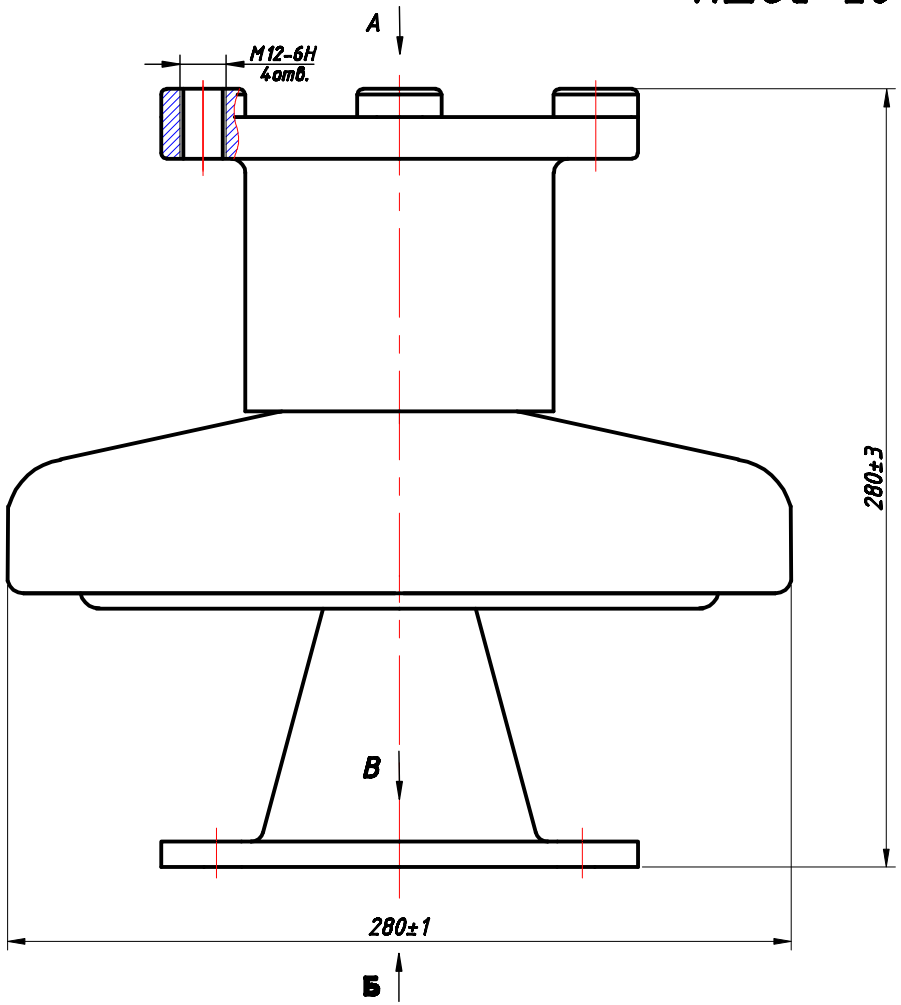

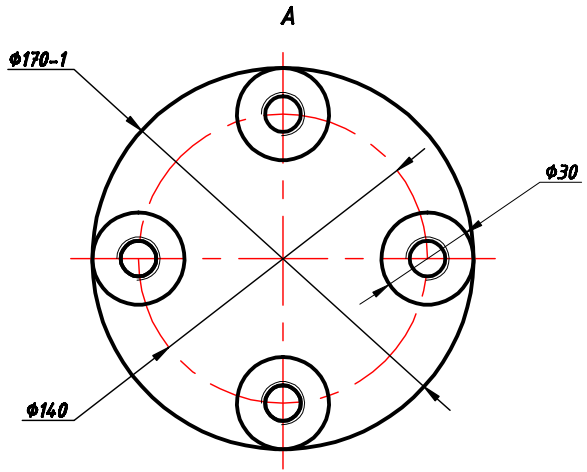

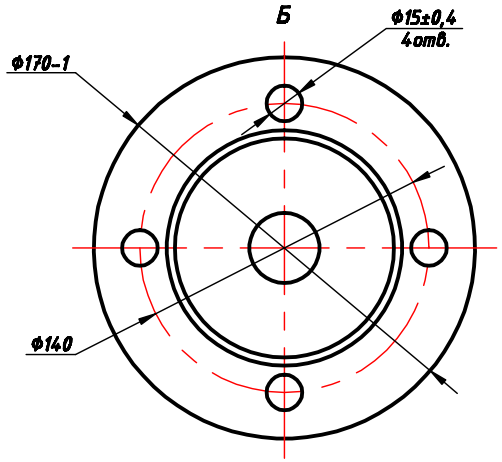

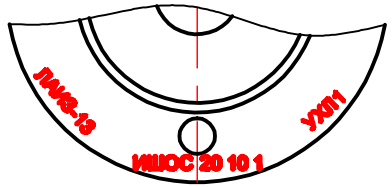

Технические характеристики:

- Номинальное напряжение, кВ – 20
- Наибольшее рабочее напряжение, кВ – 24
- Испытательное напряжение полного грозового импульса, не менее, кВ – 125
- 50-%- ное разрядное напряжение промышленной частоты в загрязненном и увлажненном состоянии, кВ- 26
- – при удельной поверхностной проводимости слоя загрязнения, мкСм – 10
- Минимальный разрушающий крутящий момент, не менее, кНхм – 2,0
- Длина пути утечки, не менее, мм – 420